Блоки розеток выдвижные горизонтальные.
Артикулы: 11.106.06.012, 11.106.06.013, 11.106.05.012, 11.106.05.013, 11.800.02.018, 11.800.02.019.

Руководство по эксплуатации.

1.Общие сведения.

- Блок розеток выдвижной горизонтальный (Рис.1) (в дальнейшем **— блок розеток**) предназначен для установки на кухне, на рабочем столе дома и в офисе, на рабочей станции, в гостиничном номере, конференц-зале.
- Блоки розеток 11.106.06.012, 11.106.06.013, 11.800.02.018 (рис.1-2) имеют 3 электрические розетки с заземлением. Блоки розеток 11.106.05.012, 11.106.05.013, 11.800.02.019 (рис.1-3) имеют 2 электрические розетки с заземлением и 2 USB разъема для зарядки мобильных телефонов, планшетов и других портативных электронных устройств.
- Размеры блока розеток и внешний вид указаны на Рис.1.

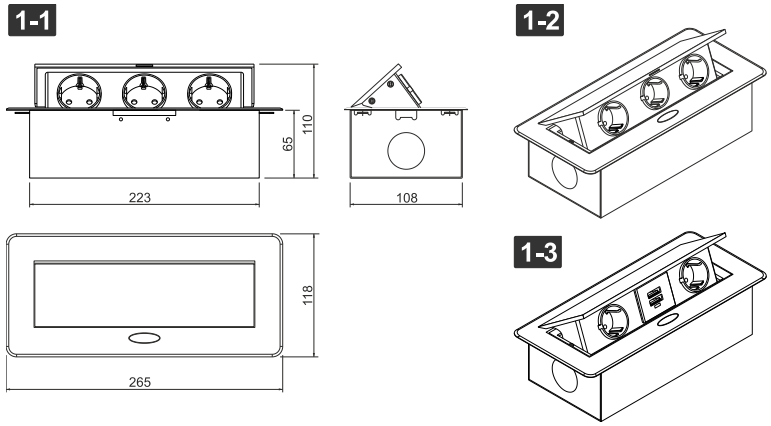

Рис. 1

2. Технические характеристики.

	Напряжение	Ток нагрузки, (Макс.)	Порт USB зарядки	Длина кабеля	Цвет корпуса	Размеры (мм)
11.106.06.012	220-240 В 50 Гц	12 А	-	1,8 м	серебристый	265x118x110
11.106.05.012			5 В, 2.1 А(1x2.1 А/2x1.05 А)		серебристый	
11.106.06.013			-		черный	
11.106.05.013			5 В, 2.1 А(1x2,1 А/2x1.05 А)		черный	
11.800.02.018					белый	
11.800.02.019			5 В, 2.1 А(1x2.1 А/2x1.05 А)		белый	

- Степень защиты от воздействия окружающей среды: IP20;
- Степень защиты от поражения электрическим током I.

3. Комплектность.

- Блок розеток 1 шт.
- Руководство по эксплуатации 1 шт.
- Упаковочная коробка 1 шт.

4. Подготовка к работе и установка.

- **ВНИМАНИЕ:** Установку и подключение блока розеток должен производить квалифицированный специалист-электрик.
- Блок розеток состоит из собственно блока и защитного кожуха. Последний, кроме функции защиты от случайного касания токоведущих частей, выполняет функцию крепления блока к рабочей поверхности, посредством специальных «ушей».
- В рабочей поверхности сделайте прямоугольное отверстие в соответствии с Рис.2.
- Вставьте защитный кожух в отверстие и зафиксируйте его саморезами.
- Установите блок розеток в защитный кожух (возможно только при закрытой выдвижной панели с розетками) и зафиксируйте его винтами.
- Кабельными стяжками зафиксируйте кабель питания, так, чтобы в защитном кожухе остался небольшой запас кабеля, необходимый для беспрепятственного открывания.
- Подключите кабель питания к ближайшей электрической розетке. Блок готов к работе.

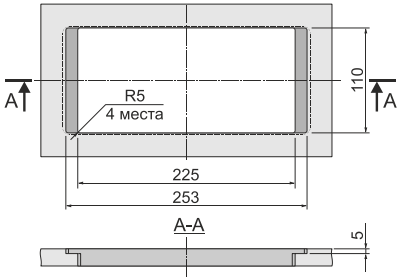

Рис. 2

5. Эксплуатация.

- Для открытия блока розеток нажмите на эллиптическую кнопку, расположенную на корпусе изделия.
- Закрытие осуществляется нажатием на подвижную часть сверху вниз, до срабатывания фиксатора.

6. Обслуживание и требования безопасности.

- Обслуживание блока розеток производить только при отключенной электрической сети.
- Чтобы сохранить привлекательный внешний вид изделия, периодически протирайте его мягкой тканью.
- Не используйте сильных химических растворителей для протирки изделия. Это может повредить покрытие изделие.
- **ВНИМАНИЕ:** Никогда не применяйте силу при открытии/закрытии блока розеток. Всегда проверяйте, нет ли препятствий для нормального подъема/опускания.
- **ВНИМАНИЕ!** При эксплуатации не допускайте превышения параметров по току и напряжению, указанных в данном руководстве.
- В случае обнаружения неисправности изделия немедленно прекратить эксплуатацию, отключить электропитание и обратиться к специалисту.

7. Гарантийные обязательства.

- Гарантийный срок эксплуатации составляет 12 месяцев со дня продажи торгующей организацией.
- В случае обнаружения неисправностей блока розеток до истечения гарантийного срока, при соблюдении правил установки и эксплуатации, следует обращаться в торгующую организацию, продавшую это изделие.

ВНИМАНИЕ! Гарантия не распространяется;

- На изделие, имеющие механические повреждения;
- В случаях несоблюдения правил эксплуатации;
- В случае внесения покупателем технических изменений в конструкцию изделия.

8. Транспортировка и хранение.

- Транспортирование изделия допускается любым видом крытого транспорта, обеспечивающим предохранение упакованных изделий от механических повреждений и ударных нагрузок.
- Хранение изделия осуществляется в упаковке изготовителя в закрытых помещениях с естественной вентиляцией при температуре окружающего воздуха от -20 до +40°С и относительной влажности не более 90 % (без конденсата).

9. Утилизация.

- Изделие не содержат дорогостоящих или токсичных материалов и комплектующих деталей, требующих специальной утилизации. Утилизацию проводят обычным способом.

Примечание: Производитель систематически совершенствует выпускаемую продукцию и оставляет за собой право вносить изменения в конструкцию, не ухудшающие технические и эксплуатационные характеристики и без отражения этого в руководстве по эксплуатации.