Модуль индикации времени МС-2 для зеркала.
Серия: 08.
Артикул: 08.042.12.024 971.

Руководство по эксплуатации.

1. Общие сведения и описание работы.

- Модуль индикации времени МС-2 для зеркала 08.042.12.024 971 (далее просто **Модуль индикации времени**) предназначен для установки на тыльной стороне зеркала. Для удобства монтажа в комплект входит планка крепления.
- **Модуль индикации времени** имеет четыре семи сегментных светодиодных индикатора белого цвета.
- **Модуль индикации времени** имеет литиевую батарейку, которая позволяет работать часам при отсутствии внешнего питания (При питании от внутренней батарейки нет отображения времени на индикаторе).
- **Модуль индикации времени** имеет 2 кнопки установки времени: кнопка установки времени 1 -расположена на корпусе**,** кнопка установки времени 2 (дублирующая)- выносная.
- Размеры модуля указаны на Рис. 1. Размеры установочной планки-на Рис.2.

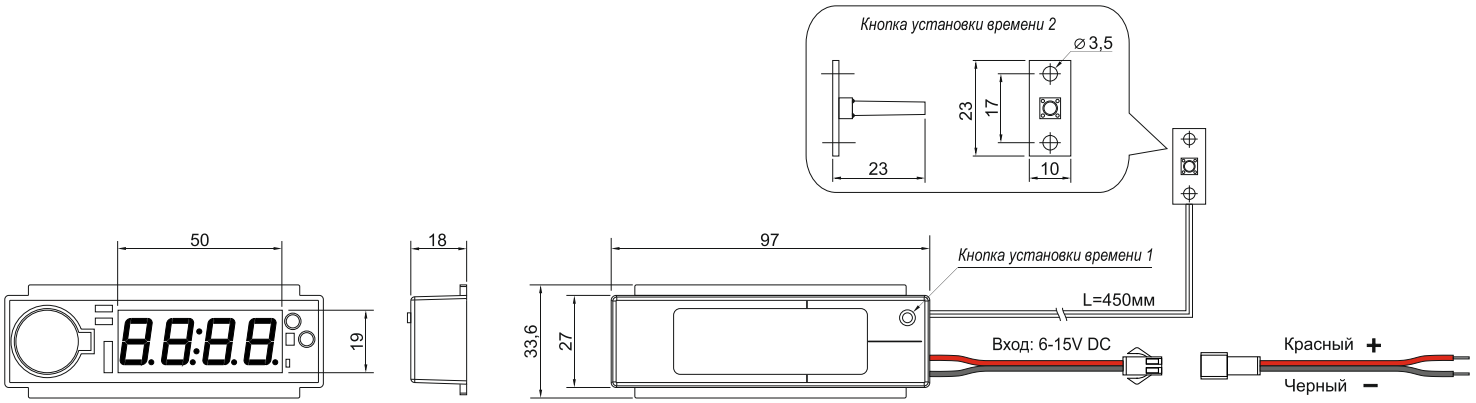

Рис. 1.1

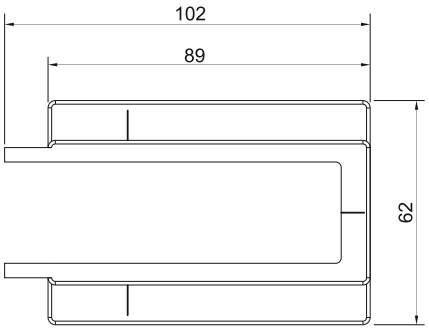

Рис. 1.2

2. Технические характеристики.

- Входное напряжение 6-15В пост.;
- Потребляемая мощность 0,8Вт Макс.;
- Цвет свечения индикатора холодный белый;
- Та -20 ÷ +45°С;
- Длина провода питания 0,1 м;
- Длина провода выносной кнопки установки времени 0,45м.
-

3. Комплектность.

- Модуль индикации времени МС-1 1 шт.;
- Планка крепления 1 шт.;
- Упаковка 1 шт.;
- Руководство по эксплуатации 1 шт.;

4. Подготовка к работе и включение.

- Очистите часть зеркального слоя на месте светодиодного индикатора. Снимите защитную пленку со скотча на крепежной планке и с ее помощью закрепите часы (Рис. 2 и 3).

Внимание! Штатный скотч рекомендуется использовать как временное крепление, предназначенное для облегчения установки и тестирования изделия. После проверки правильности установки и работоспособности изделия, крепежную планку рекомендуется дополнительно закрепить с помощью клея-герметика для зеркал или клея для термопистолета.

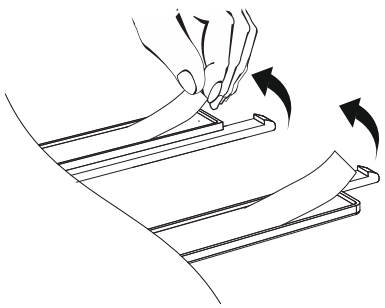

Рис.2

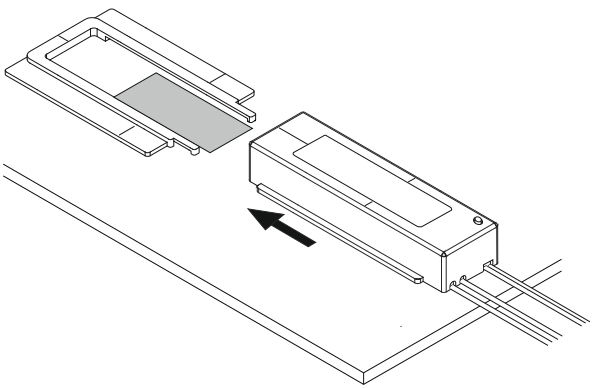

Рис.3

- Подключите ко входу блок питания стабилизированного напряжения 12В.
  ВНИМАНИЕ! При подключении необходимо строго соблюдать полярность. Красный провод - «+», черный провод - «-». Несоблюдение этого требования неизбежно приведет к выходу изделия из строя.
- После подключения сетевого напряжения на индикаторе должны засветиться цифры.
- Установите текущее время (см п.5). Часы готовы к работе. Отсутствие сетевого напряжения не приводит к полной остановке часов, т.к. последние снабжены батареей резервного питания, которая питает часть схемы, ответственную за отсчет времени.

5. Установка текущего времени.

- Устройство имеет две кнопки корректировки текущего времени. Они полностью дублируют друг друга. Одна из них расположена на корпусе устройства, другая имеет удлиняющий провод для установки в удобном месте.
- Перевод в режим установки или корректировки текущего времени: нажатие и удержание кнопки в течение 2 сек. Мигание двух цифр (часы) свидетельствует о переходе в режим корректировки. Короткое нажатие – циклическое увеличение на единицу (часы).
- Следующее нажатие и удержание в течение 2 сек. переводит часы в режим корректировки минут. Короткое нажатие – циклическое увеличение на единицу (минуты). Следующее продолжительное нажатие – выход из режима корректировки. Последний шаг не обязателен. После 10 сек бездействия часы автоматически выходят из режима корректировки.

6. Требования безопасности.

- Установку и подключение **модуля индикации времени** должен осуществлять квалифицированный специалист электрик.
- При подключении необходимо строго соблюдать полярность. Несоблюдение этого требования неизбежно приведет к выходу изделия из строя.
- Устройство не содержат обслуживаемых элементов, поэтому не должно открываться.
- Запрещается использование устройства при повышенных температурах окружающей среды, вблизи нагревательных элементов;
- **ВНИМАНИЕ!** Установку, подключение и обслуживание сенсорного выключателя производить только при отключенной электрической сети ~220В.

7. Гарантийные обязательства.

- Гарантийный срок эксплуатации составляет 12 месяцев со дня продажи торгующей организацией.
- В случае обнаружения неисправностей **модуля индикации времени** до истечения гарантийного срока, при соблюдении правил установки и эксплуатации, следует обращаться в торгующую организацию, продавшую это изделие. При этом необходимо предъявить изделие, товарный чек и руководство по эксплуатации с датой продажи и штампом торгующей организации, продавшей устройство.
  ВНИМАНИЕ! Гарантия не распространяется:
- На изделие, имеющие механические повреждения;
- В случаях несоблюдения правил эксплуатации;
- В случаях внесения покупателем технических изменений в конструкцию **модуля индикации времени**.